带牵引动作的热驱动装置，用于防火阀，通过感温玻璃珠进行操作

材料	跳闸力度	安装孔尺寸 (mm)	感温玻璃珠尺寸 (mm)	型号
304 不锈钢	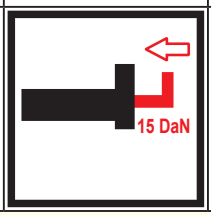	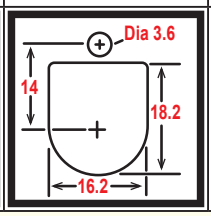	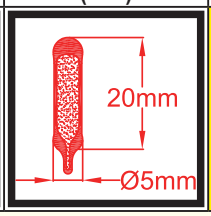	51A

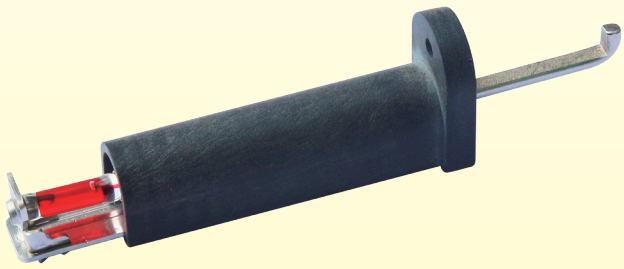

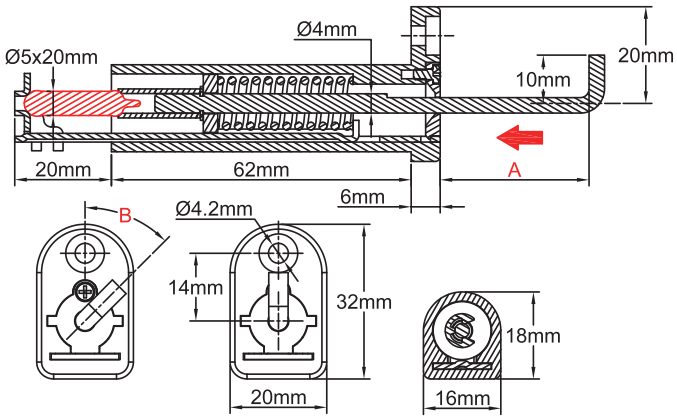

这些机械的热驱动装置用于关闭在通风管道上使用的防火阀。其大的操作力解开弹簧以驱动阻尼器。不需要电源，这些设备特别简单可靠。所有的防火阀均被强制性要求必须符合 NF-S 61.937 标准。由于感温玻璃珠不会发生蠕变，因此无需定期更换。

在松开前驱动棒直的长度 (A)： 30mm 或 25mm
当跳闸的时候，驱动棒的冲程： ≥ 20 mm
驱动棒的牵引力： ≥ 15 DaN (在冲程开始的时候)。
驱动棒弯曲的方向 (B)： 与固定的螺丝轴对齐。其他可能的方向：每 15° 角（有最少起订量要求）。
与外部环境的接触： 机构装置配备有低泄漏壁，将通风管道的空气从外部环境的空气隔开。
安装： 通过通风管道壁，用 M4 螺钉或类似尺寸的自攻螺丝进行安装。请查看上面的金属板切割图。
主体材质： PA66 加固的玻璃纤维，耐温 200°C。
机械装置材质： Aisi 304 不锈钢 ROHS 指令：这些机械装置符合 ROHS 标准。
鉴别： 每个机械装置上都印有生产型号和制造日期。当配备有一个感温玻璃珠时，它有自己的颜色标识（参见感温玻璃珠的数据单）。
耐盐雾性： 根据 ISO 9227-2012，在蒸馏水中经受以重量计算的 20% 的氯化钠形成的雾，在 35°C 持续 5 天（120 小时），机械装置保持其对该功能的适应性。

主要编号

温度	长度 A	编号	长度 A	编号
没有感温玻璃珠	25mm	51A2006215PE0000	30mm	51A2006215PF0000
57°C (135°F)	25mm	51A20062152E0570	30mm	51A20062152F0570
68°C (155°F)	25mm	51A20062152E0680	30mm	51A20062152F0680
79°C (174°F)	25mm	51A20062152E0790	30mm	51A20062152F0790
93°C (199°F)	25mm	51A20062152E0930	30mm	51A20062152F0930
141°C (286°F)	25mm	51A20062152E1410	30mm	51A20062152F1410

因为我们的产品是永久不断改进的，数据表上使用的图纸，描述，特性只是引导而已，可以不经过提前通知进行更改。

页 (.pdf)　　2D 图纸 (.dwg)　　3D 图纸 (.stp)